ТВЕРСКОЙ
ДОМОСТРОИТЕЛЬНЫЙ КОМБИНАТ

# Однокомнатная квартира
в ЖК Медовый

Тверь, ул. Медовая 1Б, поз. 19

+7(4822)750-110
www.dsktver.ru

Работаем по предварительной записи

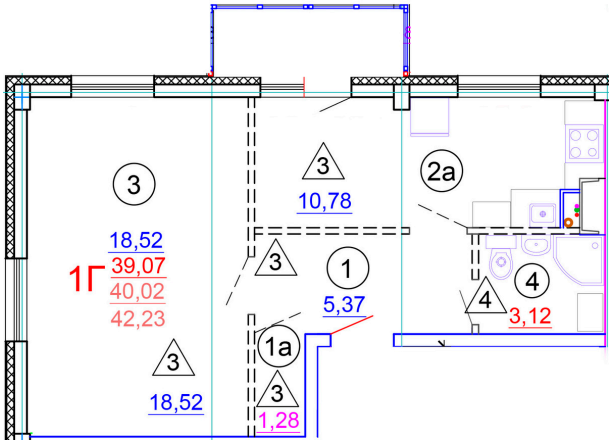


| | |
|---|---|
| Площадь: | 42.20 м$^2$ |
| Этаж: | 4 |
| Очередь строительства: | 19 |
| Номер на площадке: | 1 |
| Дата сдачи: | Дом сдан |

Для заметок: